Profilé de base 30x100 Type MB1–2

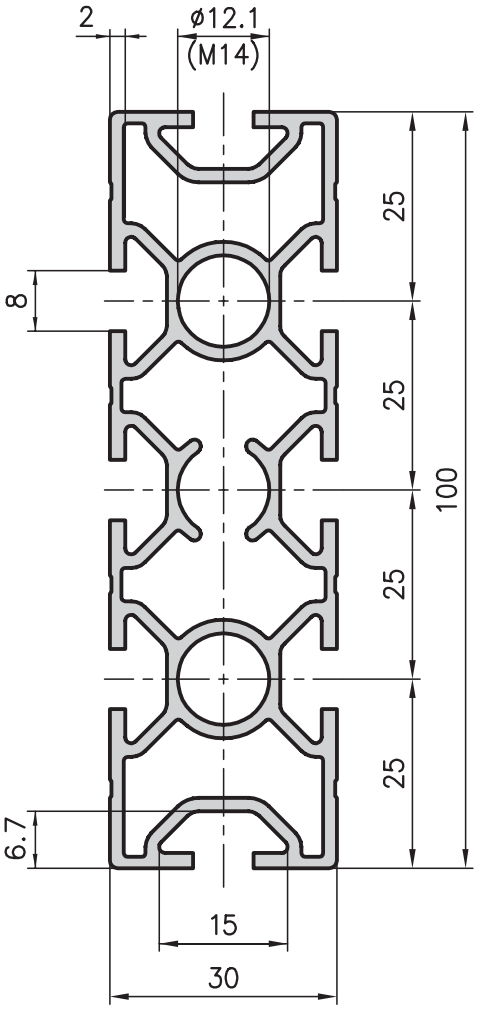

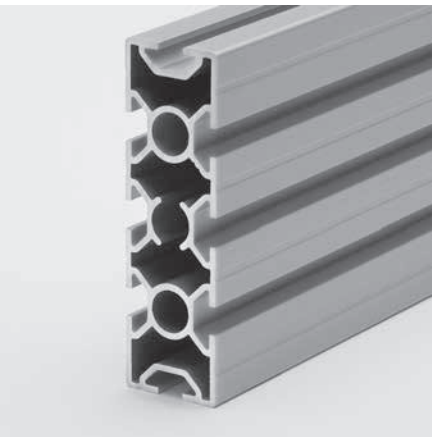

Application
Comme traverses de châssis de base, chaînes de production, chariots transporteurs ou pour les revêtements de grandes surfaces. Utilisable universellement, même combiné avec les profilés des bases 40 ou 50. Un profilé léger de très haute stabilité qui permet de nombreuses possibilités d'assemblage.

Profilé d'habillage frontal 30x100 Type B01–2

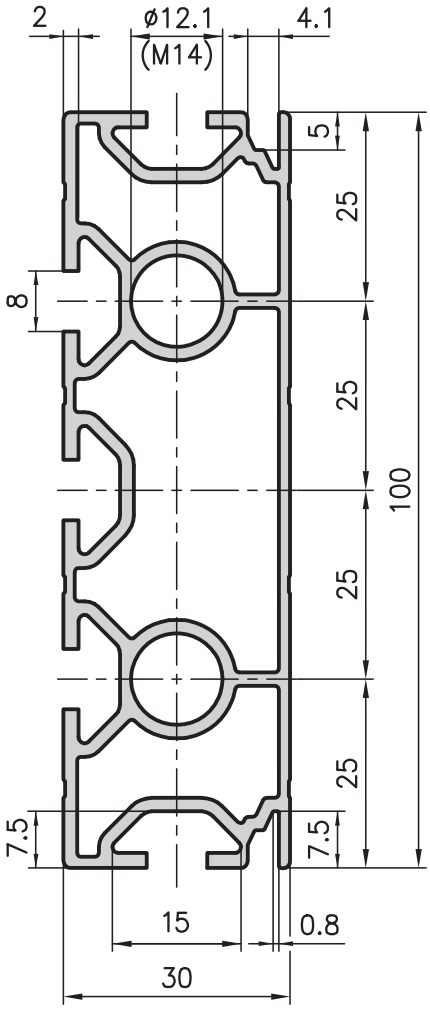

Données techniques		
Ix	=	80.77 cm^4
Iy	=	8.95 cm^4
Wx	=	16.15 cm^3
Wy	=	5.97 cm^3
Surface de profilé	=	8.59 cm^2
Poids	=	2.3 kg/m

Indications de commande	N° de référence
Profilé de base 30x100 Longueur unitaire 5000 mm	MB1–2–00/5000
Profilé de base 30x100 Découpe sur mesure	MB1–2–02–02/…
Usinages supplémentaires	Pages 57–61

Données techniques		
Ix	=	77.86 cm^4
Iy	=	8.79 cm^4
Wx	=	15.57 cm^3
Wy	=	5.72 cm^3
Surface de profilé	=	7.72 cm^2
Poids	=	2.1 kg/m

Indications de commande	N° de référence
Profilé d'habillage frontal 30x100 Longueur unitaire 5000 mm	B01–2–00/5000
Profilé d'habillage frontal 30x100 Découpe sur mesure	B01–2–02–02/…
Usinages supplémentaires	Pages 57–61