Grundprofil 30x100 Typ MB1–2

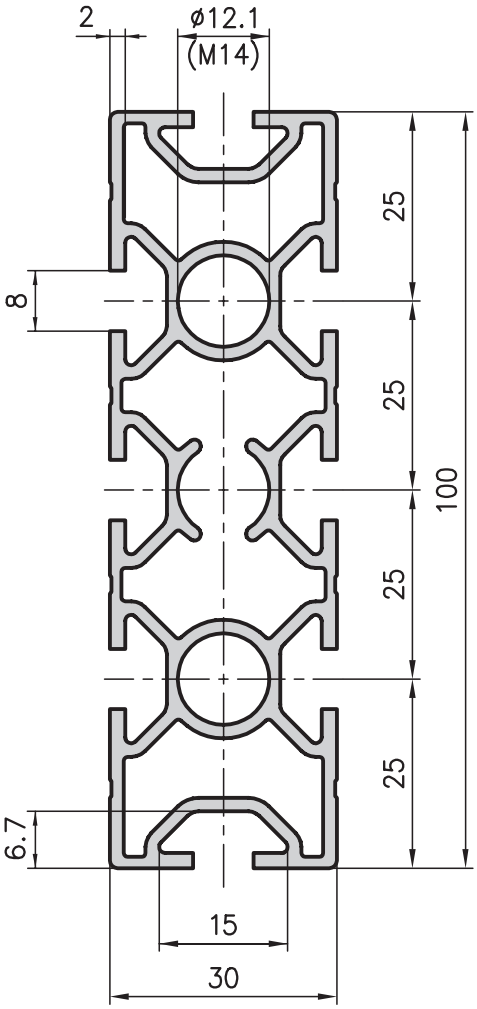

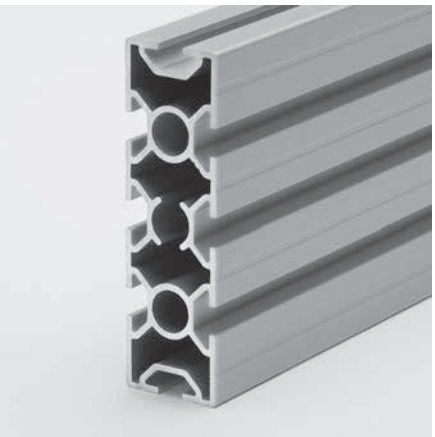

Anwendung

Traversen von Grundgestellen, Förderbänder, Transportwagen oder für Verkleidungen mit grossen Flächen.
Universell einsetzbar auch im Zusammenbau mit den Profilen der Basis 40 oder 50.
Leichtes Profil mit hoher Stabilität und vielen Anbaumöglichkeiten.

Front-Verkleidungsprofil 30x100 Typ B01–2

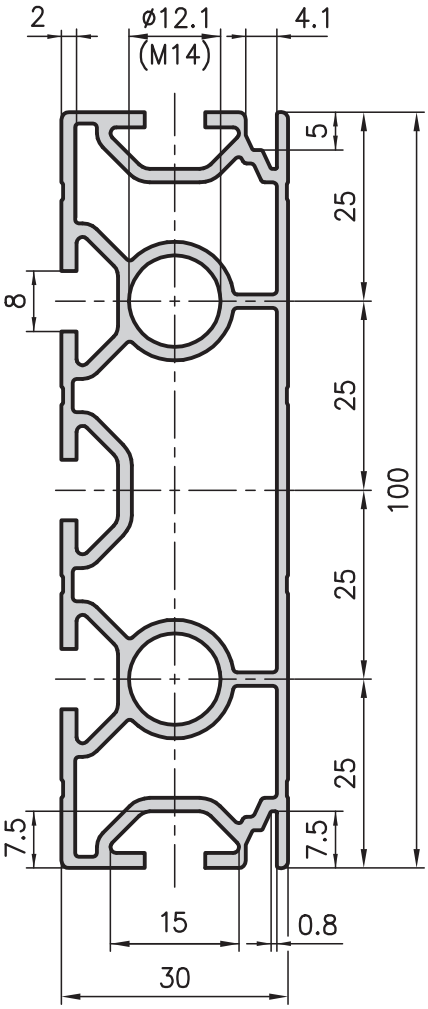

Technische Daten		
Ix	=	80.77 cm^4
Iy	=	8.95 cm^4
Wx	=	16.15 cm^3
Wy	=	5.97 cm^3
Profilfläche	=	8.59 cm^2
Gewicht	=	2.3 kg/m

Bestellangaben	Bestellnummer
Grundprofil 30x100 Lagerlänge 5000 mm	MB1–2–00/5000
Grundprofil 30x100 auf Länge zugeschnitten	MB1–2–02–02/…
Zusätzliche Bearbeitungen	Seiten 57–61

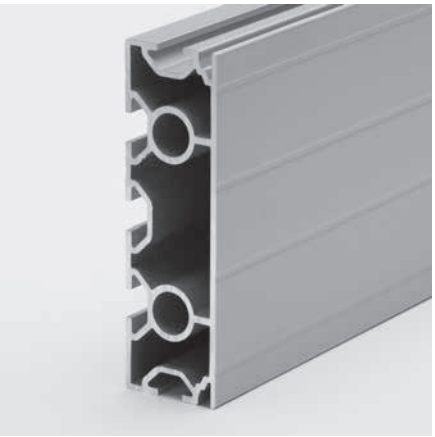

Technische Daten		
Ix	=	77.86 cm^4
Iy	=	8.79 cm^4
Wx	=	15.57 cm^3
Wy	=	5.72 cm^3
Profilfläche	=	7.72 cm^2
Gewicht	=	2.1 kg/m

Bestellangaben	Bestellnummer
Front-Verkleidungsprofil 30x100 Lagerlänge 5000 mm	B01–2–00/5000
Front-Verkleidungsprofil 30x100 auf Länge zugeschnitten	B01–2–02–02/…
Zusätzliche Bearbeitungen	Seiten 57–61